PSÍ ROLÁK S PŘÍVĚSKY

VELIKOST: na jezevčíka
SPOTŘEBA: 175 g melírované příze ELIAN CREATIV 080 (100% akrylik, 100 g/100 m; VSV Trutnov), zbytky červené příze, jehlice č. 5, krátké jehlice č. 5, jehla s velkým ouškem a tupým hrotem, malý černý korálek na čumák, 2 kovové kroužky, 2 šňůrky na mobil s karabinkou
VZORY: I. lícový žerzej – líc hladce, rub obrace; II. pružný vzor 1/1 – 1 oko hladce, 1 oko obrace – stále nad sebou; III. nápis HAF – vyšijeme pletacím stehem podle rozkresu, stehy kopírují oka pleteniny – viz výšivka; IV. písmeno B – háčkujeme podle rozkresu; V. pejsek – háčkujeme podle rozkresu, podle rozkresu VI vypracujeme ouško
ZKUŠEBNÍ VZOREK: 10 cm x 10 cm = 13 ok x 18 řad vzorem I

Zadní díl začneme na 22 oka a pleteme vzorem I, pro rozšíření přidáme v každé 2. řadě z obou stran 10 x 1 oko = 42 oka, dále pokračujeme rovně. Ve výši 22 cm vytvoříme otvor na vodítko, práci rozdělíme na dvě poloviny a nad každou pleteme zvlášť 6 řad, dále pleteme opět přes všechna oka. Pro zúžení dílu ujmeme v každé 2. řadě z obou stran 10 x 1 oko = 22 oka, díl odložíme. POZN.: Umístění otvoru si naměřte podle svého vodítka.

Přední díl začneme na 31 oko a pleteme rovně vzorem II do výše 29 cm, díl odložíme.

Kapsu začneme na 12 ok a upleteme 6 cm vzorem I.

Klapku na otvor začneme na 7 ok a upleteme 6 řad vzorem I, poté z obou stran v každé 2. řadě ujímáme 1 oko až do ztracena.

Dokončení – Díly navlhčíme nebo přikryjeme vlhkým plátnem a necháme uschnout. Sešijeme boční švy, přičemž necháme 11 cm od okraje předního dílu 6 cm otvor pro přední packy. Na 4 krátké jehlice nabereme odložená oka z průkrčníku = 53 ok a upleteme v kruhových řadách 10 cm vzorem II, přičemž v 1. řadě rovnoměrně ujmeme 5 ok = 48 ok. Kolem otvorů pro packy nabereme na 4 krátké jehlice 20 ok a upleteme v kruhových řadách 3 cm vzorem II. Asi 3 cm od průkrčníku našijeme kapsu. Nad otvor na vodítko přišijeme rovným koncem klapku. Nakonec na záda vyšijeme HAF podle rozkresu III.

PŘÍVĚSKY
Písmeno B uháčkujeme z červené příze podle rozkresu IV.
Jezevčíka uháčkujeme z červené příze podle rozkresu V, ucho podle rozkresu VI, na jezevčíka našijeme ouško, přišijeme korálek jako čumák a vyšijeme oko.
Na přívěsky připevníme kovové kroužky, na které připneme šňůrky s karabinkami.

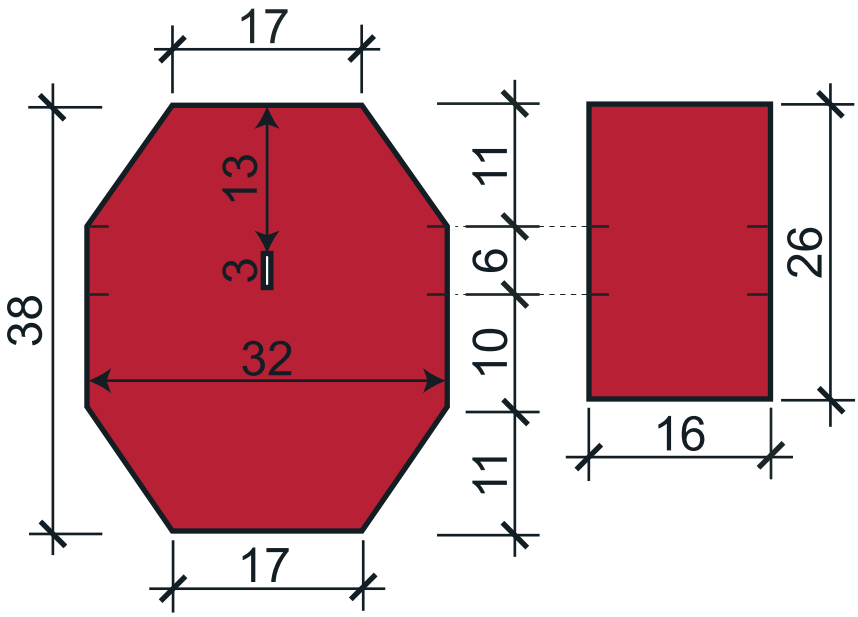

 © 2013 Sanoma Media Praha | Určeno pouze pro osobní užití, nikoli komerční účely!

III

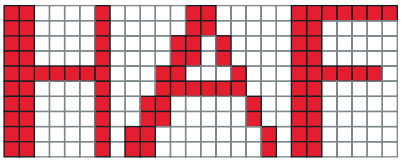

výšivka

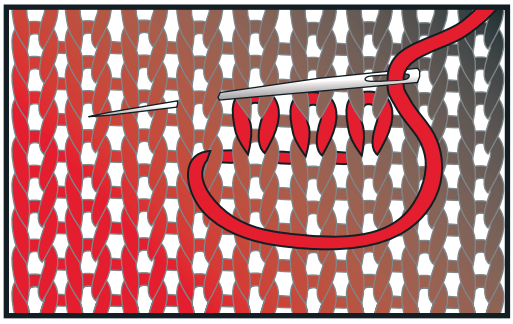

IV

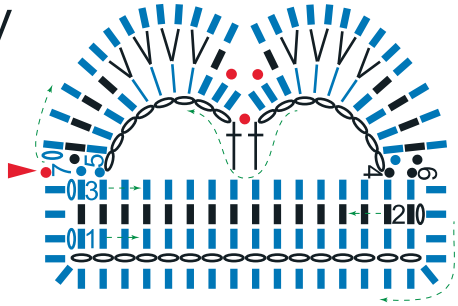

V

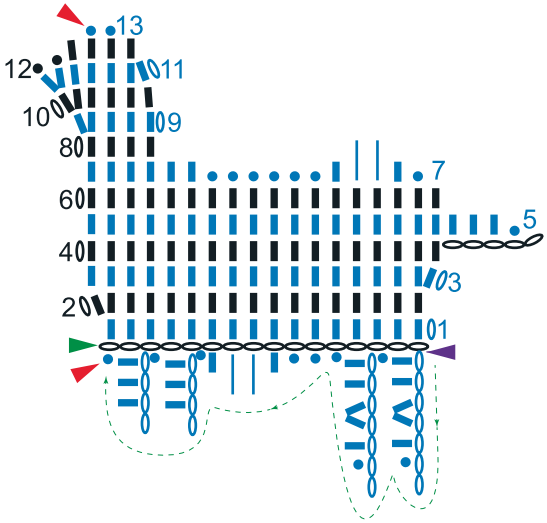

VI

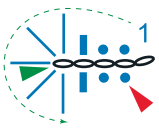

- pev. oko
- řet. oko
- kr. sloupek
- polosloupek
- dl. sloupek
- začátek
- konec
- připojení příze

 © 2013 Sanoma Media Praha | Určeno pouze pro osobní užití, nikoli komerční účely!